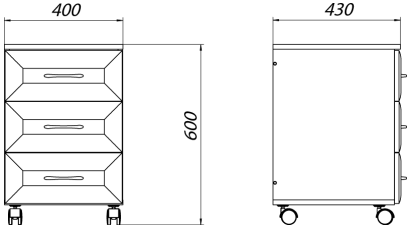

ФОКУС
МЕБЕЛЬНАЯ ФАБРИКА

Модель Г 8.10

Примечание: Производитель оставляет за собой право внесение изменений в конструкцию изделия не ухудшающих эксплуатационных характеристик

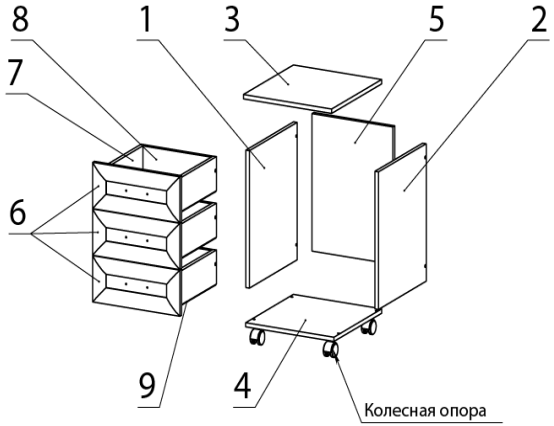

ПОЗ	ОБОЗНАЧЕНИЕ	ОПИСАНИЕ	К-ВО
1	Боковина левая	506 x 410	1
2	Боковина правая	506 x 410	1
3	Верхний горизонт	400 x 430	1
4	Нижний горизонт	400 x 410	1
5	Задняя стенка	506 x 367	1
6	Фасад	396 x 170	3
7	боковина ящика	350 x 125	6
8	внутренняя ящика	309 x 125	6
9	дно ящика	340 x 348	3
10	направляющая 350 мм		3
11	колесная опора		4
12	стяжка	7 x 50	40
13	эксцентрик		4
14	ручка	96 мм	3
15	винт	М4	6
16	саморез 4 x 16		28
17	саморез 4 x 25		10
18	ключ		1

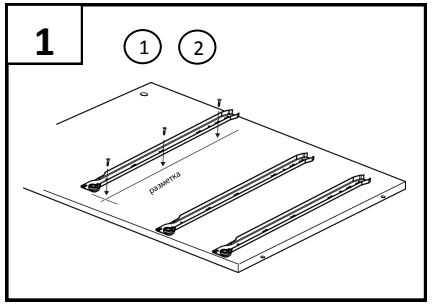

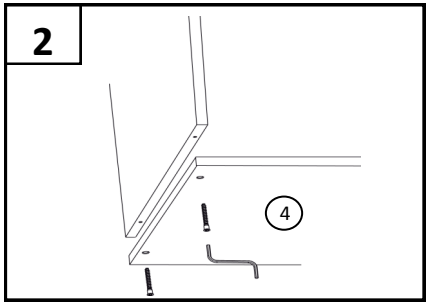

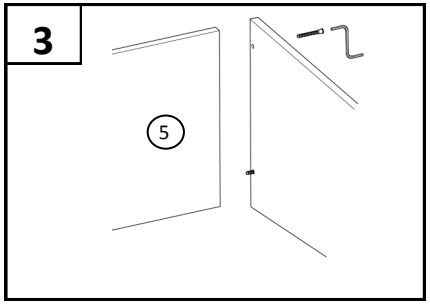

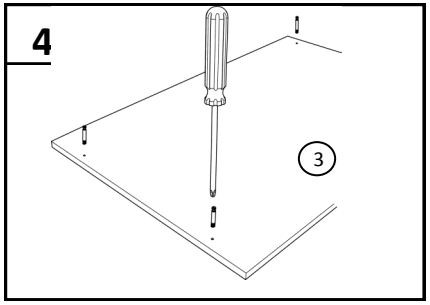

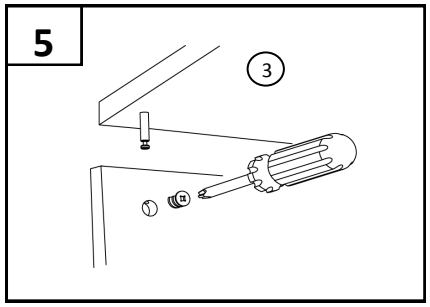

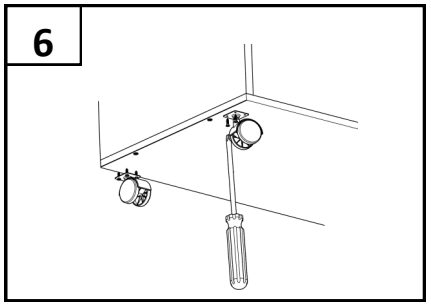

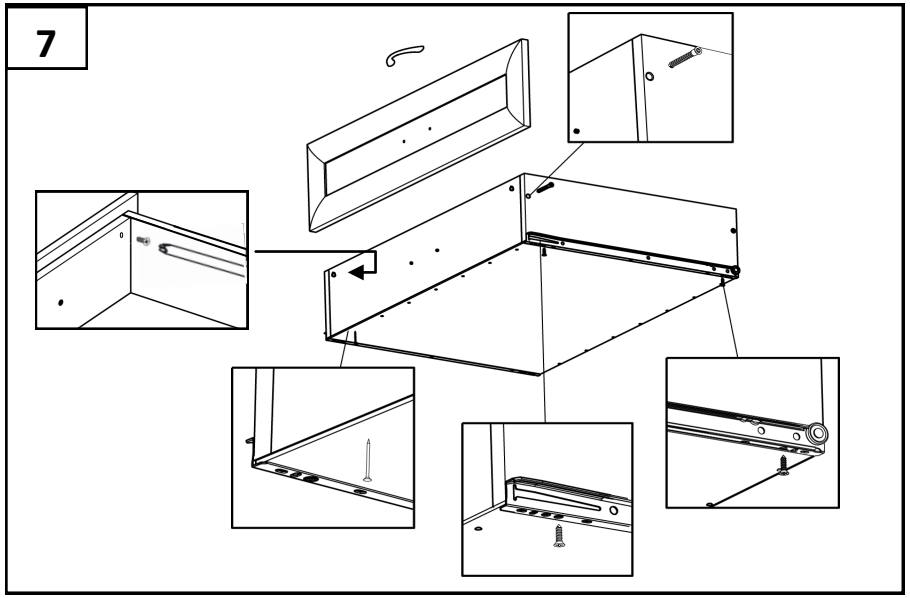

Поздравляем! Ваше изделие готово к эксплуатации.

При возникновении затруднений в процессе сборки просим обращаться по тел. 337-27-53 (324-09-04), наши сотрудники будут рады помочь Вам .

ВНИМАНИЕ! Изделие является ОГНЕОПАСНЫМ!

ФОКУС МЕБЕЛЬНАЯ ФАБРИКА

МОДУЛЬНАЯ СИСТЕМА

КОНСУЛ

Паспорт сборки модели Г 8.10

Мебель торговой марки «ФОКУС»